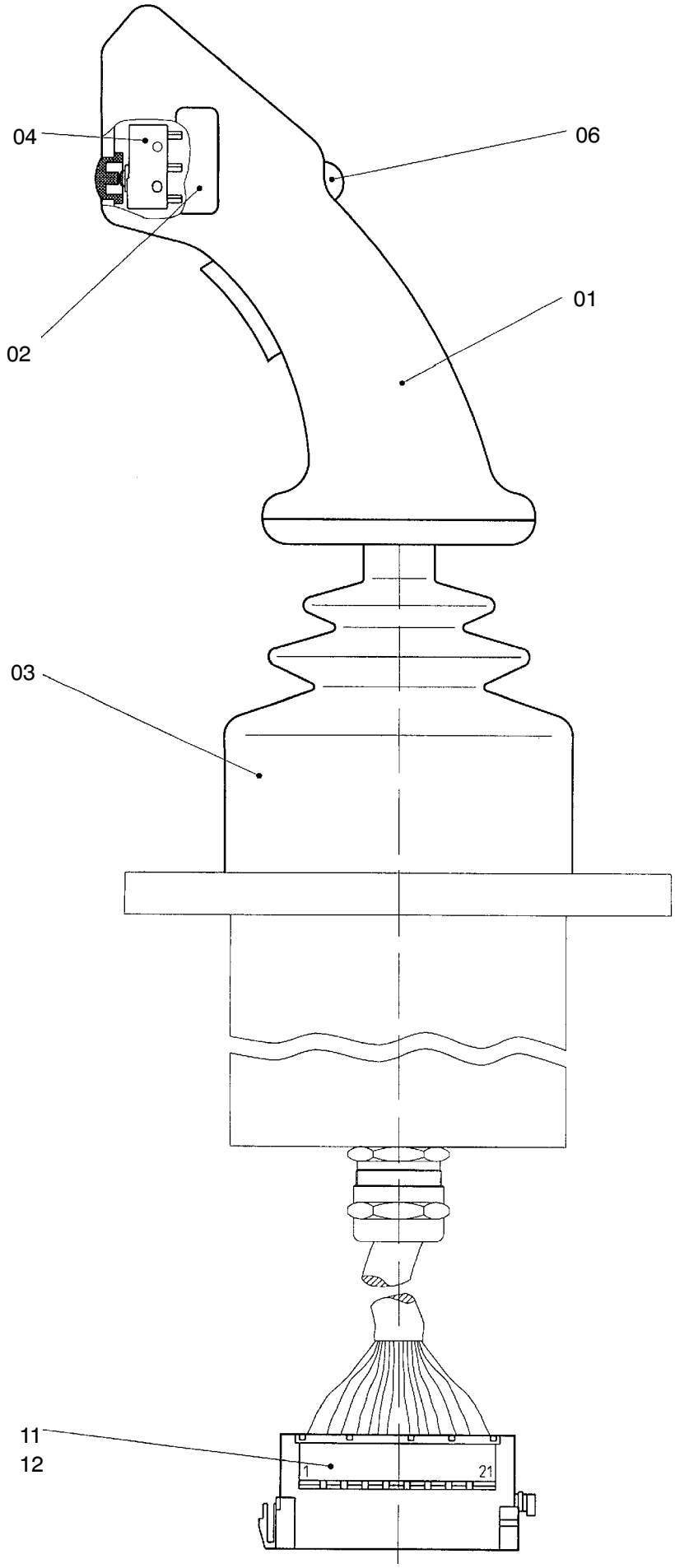

993-0553

27.10.1997 18.04.2006